Aufbau einer Blüte

Biologie · Klasse 7/8 · mittel

vitus-tutoring.de

kostenlos, mit Lösungen

Name: _____ Datum: _____

Bei der Bestäubung kommt Pollen auf die Narbe einer Blüte derselben Pflanzenart, zum Beispiel mit einer Biene oder mit dem Wind. Danach wächst aus dem Pollenkorn ein Pollenschlauch durch den Griffel bis zur Samenanlage. Dort verschmilzt eine männliche Keimzelle mit der Eizelle: Das ist die Befruchtung. Aus der Samenanlage wird dann der Samen, aus dem Fruchtknoten die Frucht.

1 Beschrifte die Kirschblüte.

Es sind 12 Teile. Neu sind die Eizelle und die Nektardrüse, die süßen Saft bildet. Ein Staubblatt hat zwei Teile, der Stempel drei.

a) Eine Kirschblüte von der Seite, in der Mitte längs durchgeschnitten.

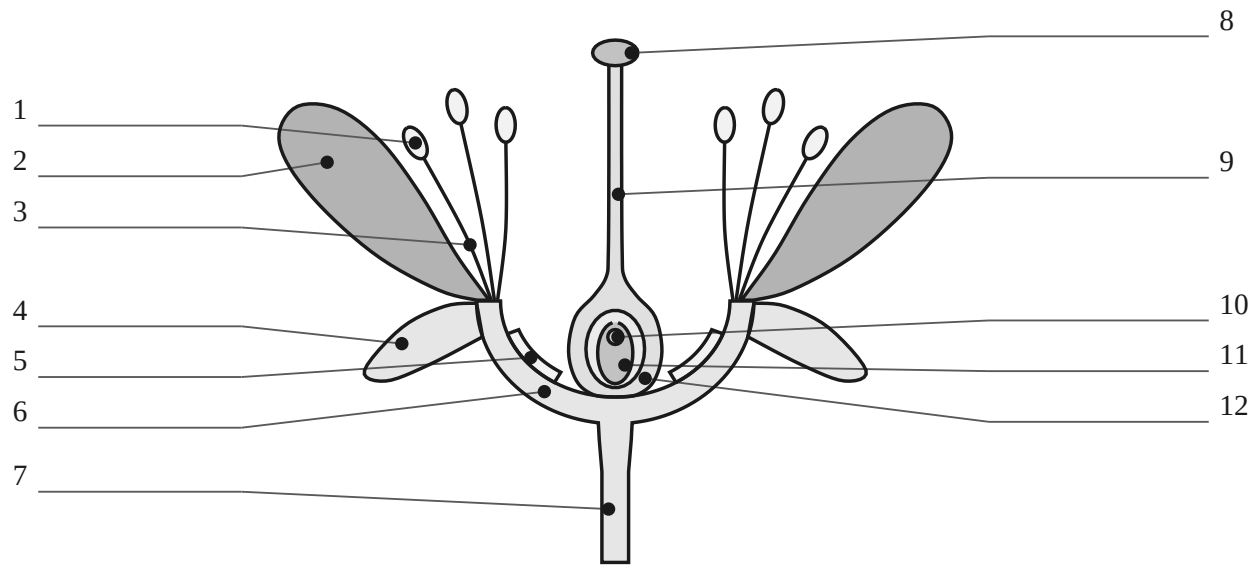

2 Wozu ist der Teil da? Erkläre in ein bis zwei Sätzen.

Sag, wie der Teil aussieht und was er macht. Denk an Schutz, Anlocken, Pollen und Samen.

a) Kelchblätter

Die grünen, festen Kelchblätter umhüllen die Knospe. So schützen sie die zarten Blütenteile, solange die Blüte noch zu ist.

b) Kronblätter

Aufbau einer Blüte (Fortsetzung)

Biologie · Klasse 7/8 · mittel

vitus-tutoring.de

kostenlos, mit Lösungen

Name: _____ Datum: _____

c) Nektardrüse

d) Staubbeutel

e) Narbe

f) Fruchtknoten

Aufbau einer Blüte (Fortsetzung)

Biologie · Klasse 7/8 · mittel

vitus-tutoring.de

kostenlos, mit Lösungen

Name: _____ Datum: _____

3 Wie kommt der Pollen zur Eizelle?

Aus dem Pollenkorn wächst ein feiner Pollenschlauch. Er wächst durch den Griffel bis in die Samenanlage.

a) Ein Pollenkorn ist auf der Narbe gelandet. Beschrifte den Stempel. Zeichne den Weg des Pollenschlauchs ein und beschreibe, was dann passiert.

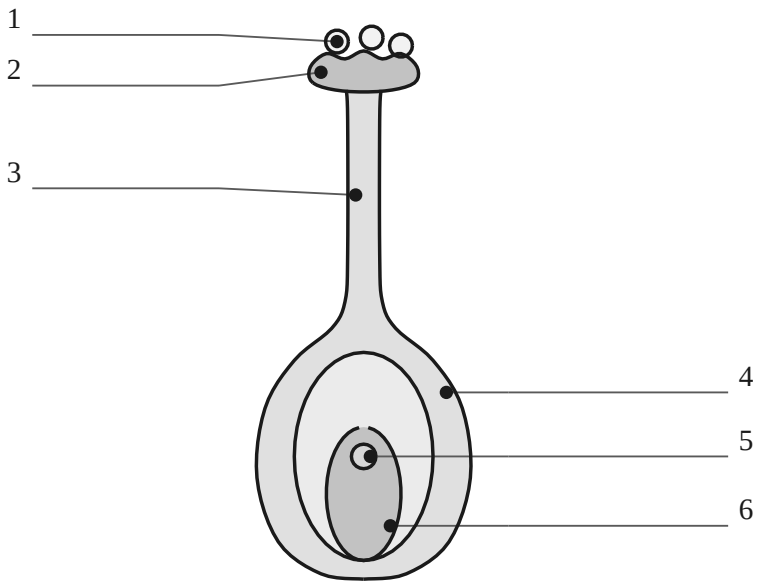

4 Bestäubung oder Befruchtung?

Bestäubung: Pollen kommt auf die Narbe. Befruchtung: Eine männliche Keimzelle verschmilzt mit der Eizelle.

a) Eine Hummel streift Pollen an der Narbe ab. *Bestäubung*

b) Eine Keimzelle und die Eizelle verschmelzen. _____

c) Der Wind weht Pollen zu einem anderen Haselstrauch. _____

d) Sie passiert tief im Fruchtknoten, in der Samenanlage. _____

e) Ein Gärtner tupft mit einem Pinsel Pollen auf die Narbe. _____

Aufbau einer Blüte (Fortsetzung)

Biologie · Klasse 7/8 · mittel

vitus-tutoring.de

kostenlos, mit Lösungen

Name: _____ Datum: _____

5 Bring in die richtige Reihenfolge.

Schreib es mit Pfeilen auf: … → … → …

a) Blütenteile von außen nach innen: Staubblätter, Kelchblätter, Stempel, Kronblätter
Kelchblätter → Kronblätter → Staubblätter → Stempel

b) Von der Blüte zur Kirsche: Pollenschlauch wächst, Bestäubung, Kirsche wird reif, Pollen entsteht, Befruchtung

6 Was wird nach der Befruchtung aus dem Teil?

Manche Teile wachsen weiter, andere welken und fallen ab.

a) Fruchtknoten *die Frucht*

b) Samenanlage

c) Kronblätter

d) Blütenstiel

e) Staubblätter

f) Eizelle

7 Wer bestäubt die Blüte: Wind oder Insekten?

Insektenblüten müssen auffallen. Windblüten bilden viel Pollen und haben große Narben.

a) große, bunte Kronblätter *Insekten*

b) sehr viel leichter Pollen

c) Duft und Nektar

d) Staubbeutel hängen heraus

e) große, federartige Narben

f) klebriger Pollen

g) kleine, grüne Blüten

h) Landeplatz für Bienen

Aufbau einer Blüte (Fortsetzung)

Biologie · Klasse 7/8 · mittel

vitus-tutoring.de

kostenlos, mit Lösungen

Name: _____ Datum: _____

8 Werte Mias Legebild aus.

Mia hat eine Kirschblüte zerlegt und die Teile so aufgeklebt, wie sie in der Blüte standen.

a) Schreib für jeden Kreis von außen nach innen auf, welche Teile es sind und wie viele.

